AGRIMAT
Machines agricoles - www.agrimat.com

Turbomix

Pièces détachées

Commandez en ligne sur notre site :

www.agrimat.fr

PIÈCES DÉTACHÉES • RESERVEONDERDELEN • SPARE PARTS •
COMMANDEZ EN LIGNE !

N°	Qté.	Référence	Description
1	1	HELICE600-P- HELICE600T-P	Hélice D600 poussante Hélice D600 tirante
		HELICE700-P- HELICE700T-P	Hélice D700 poussante Hélice D700 tirante
2	1	60300073	Arbre pour TBM 576
	1	60300080	Arbre pour TBM 776
3	1	AML900	Palier arrière complet
4	1	AML037 AML037-2-	Palier central coussinet ertalon - 1 pc pour TBM576 (5m) - 2 pc pour TBM776 (7m)
5	1	60100013	Palier avant UCF211
	1	10600033	Goupille clips M11
8		30100057-P-	Vérin pour TBM 576 ou TBM 776
		AML560-P-	Tirant sur mixeur 7,00 m
9	2	AML501-K	Kit Béquille pour mixer + sa broche
10		AML026-P-	Contre-couteau
		30600038	Bouchon hydraulique VS-R 3/4 WD
		31000072	Joint de palier

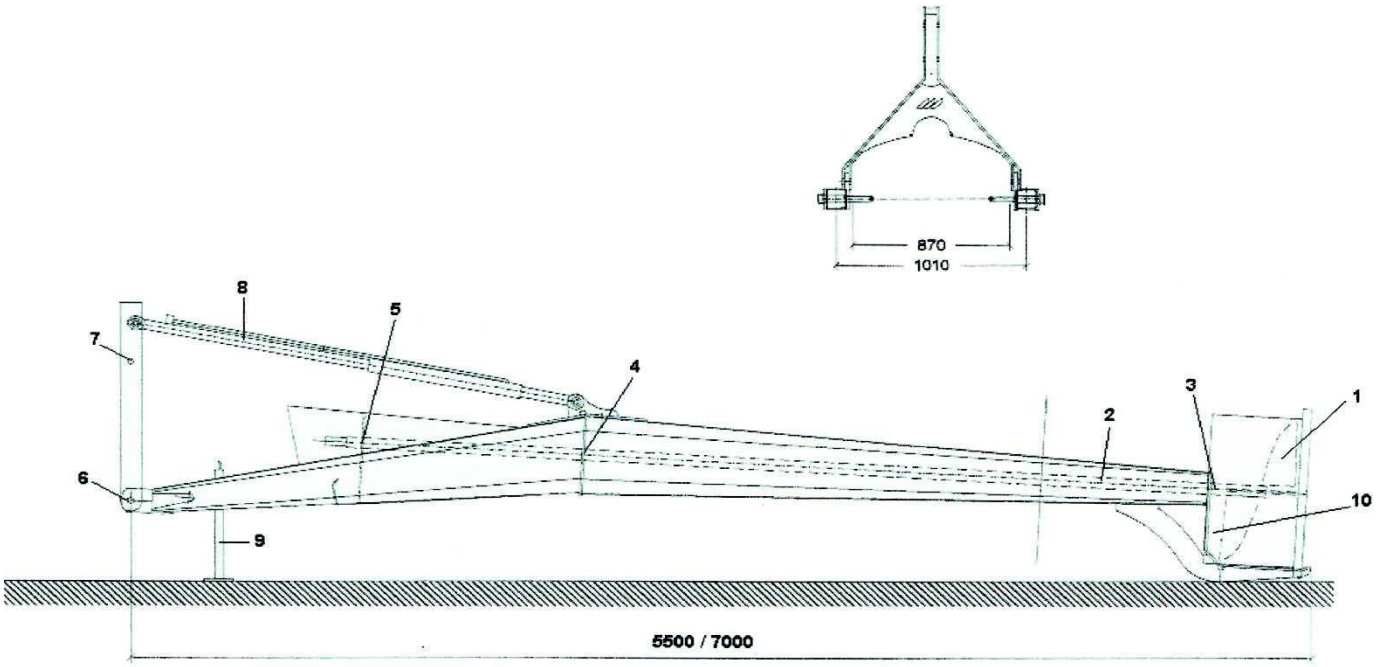

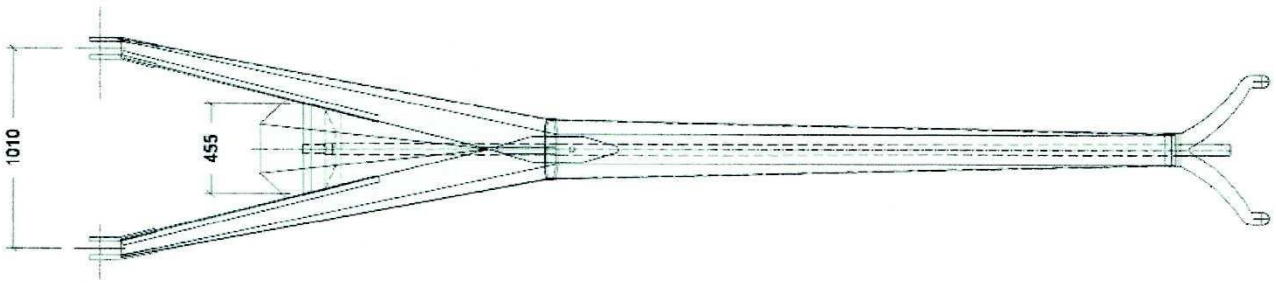

AML900 - Kit palier arrière		
N°	Qté.	Description
1 - 6	2	Bague porte joint 30mm
2 - 9	4	Segment d'arrêt Din472 Diam90 Circlips pour alésage (Lot de 4)
3 - 8	6	Bourrage 90x62x10 (Lot de 6)
4 - 7	4	Roulements 7210E BEP SKF (Anciennement 60100064-4)
5	1	Palier étanche
10	1	Bague porte joint 80mm AML016

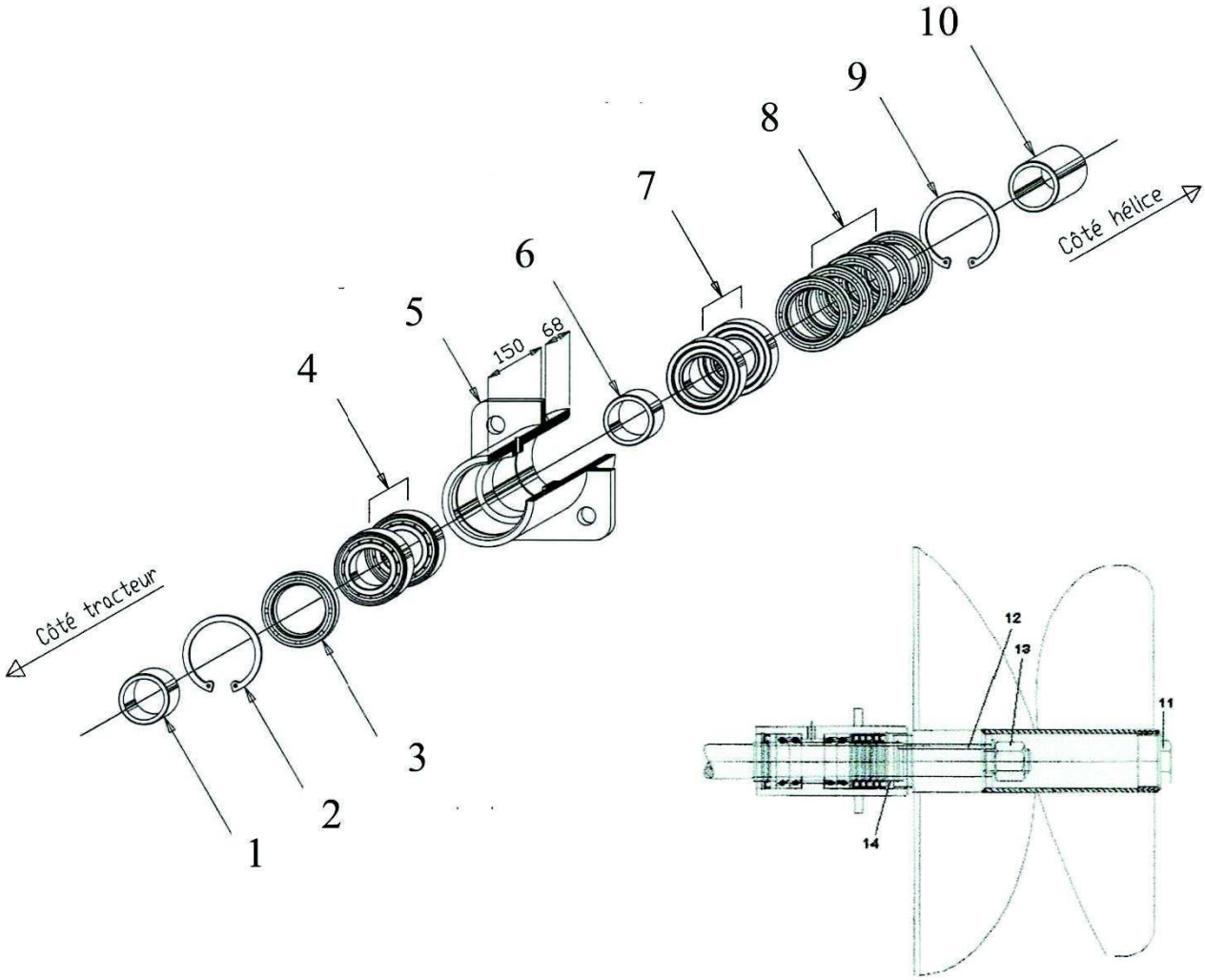

HELICE-K- Kit de remplacement Hélice		
N°	Qté.	Description
11	1	Bouchon Galva 3'' n°290
12	1	Clavette Din 6885A 14x9x140mm
13	1	Ecrou M39 Nyloc Din 985 zing
	1	Rondelle M39 Nordlock
14	1	Joint torique 62x5 Ringseal

60100013 Palier avant

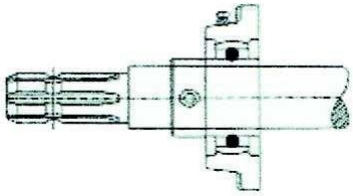

AML037 Palier central ertalon

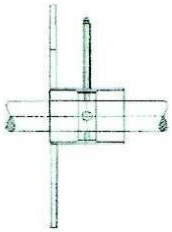

Référence	Description
10700185-K	Kit axe d'attelage + broches Comprend : - AXE D'ATTELAGE DROIT D25 LG 130 ZINGUE ATI133/L - AXE D'ATTELAGE DOUBLE REVERSIBLE LON0 220 ZINGUE ATI2170
60400072	CARDAN MIXER 1210mm 140CV
30100057-P-	VERIN pour Mixer Peint 30x60 C600
30100153	Pochette de joints de Mixer K0802647
30600038	Bouchon hydraulique VSR 3/4" WD Agri30600038
020071	Protection fond de fosse pour géo membrane
AML038	Vis de pression + graisseur pour coussinet Ertalon mixer 5,5 mètres
AML038-2-	Paire de vis de pression + graisseur pour coussinet Ertalon mixeur 7 mètres
31000076-K-	Kit plaque de fermeture diamètre 150 Galva + joint pour embase diamètre 150
31000075-K-	Kit plaque de fermeture diamètre 200 Galva + joint pour embase standard diamètre 200
AML521-G-	Tête mixer
AML039	Tuyau hydraulique avec raccords et prise rapide
AML511-P-	Entretoise mixer 7m

AML 900

Assemblage du palier étanche

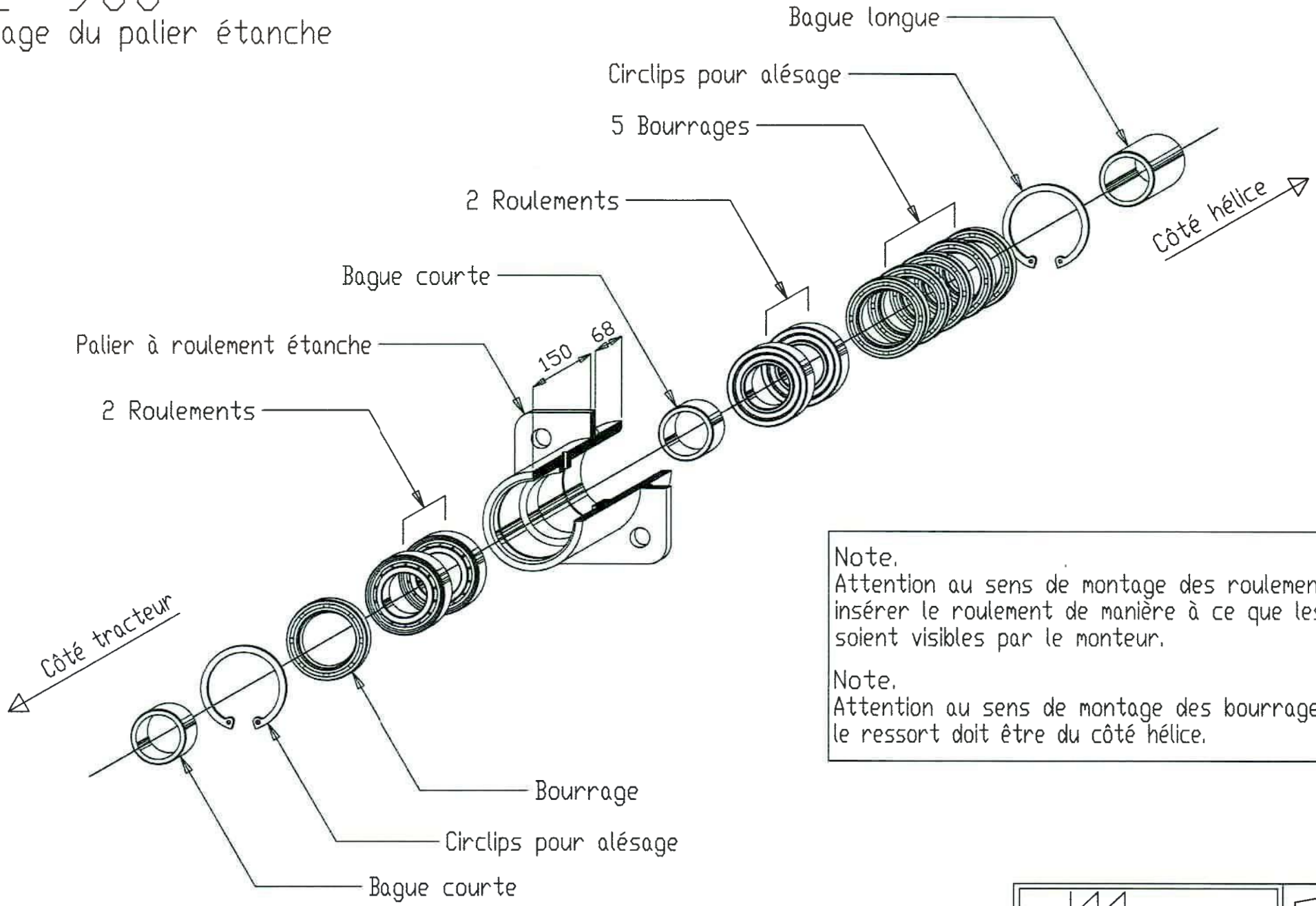

Note.
Attention au sens de montage des roulements:
insérer le roulement de manière à ce que les billes soient visibles par le monteur.

Note.
Attention au sens de montage des bourrages:
le ressort doit être du côté hélice.

AGRINAT

Date: 28-08-01 | Dessiné par: J. Jacquet

Ce plan est la propriété d'Agrinat. Il ne peut être reproduit et utilisé sans son autorisation écrite.

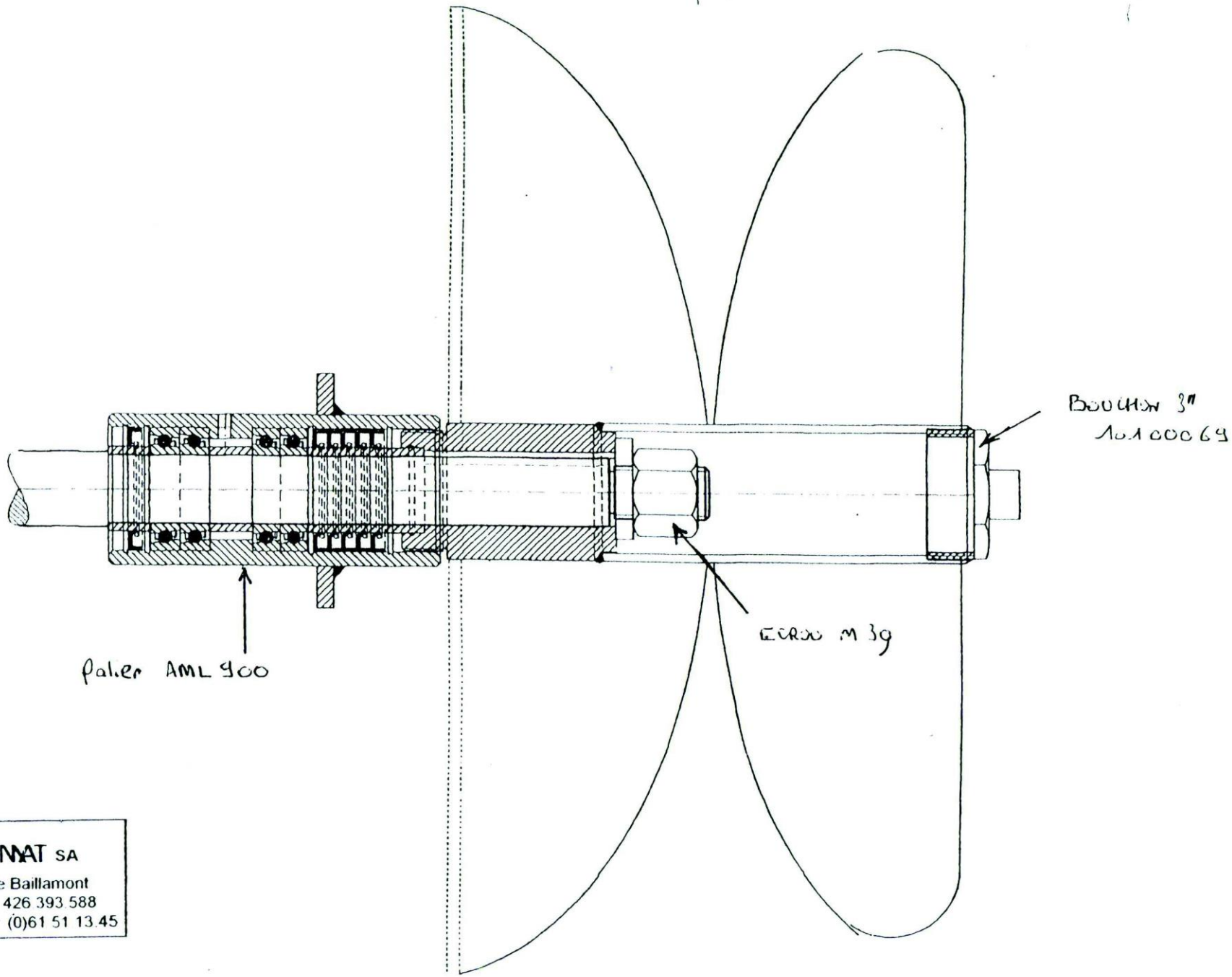

AGRINAT SA
Route de Bouillon, ZI de Baillamont
B-5555 Bièvre - TVA BE 426 393 588
TEL : (0)61 51 13.42 FAX : (0)61 51 13.45

28/10/2011

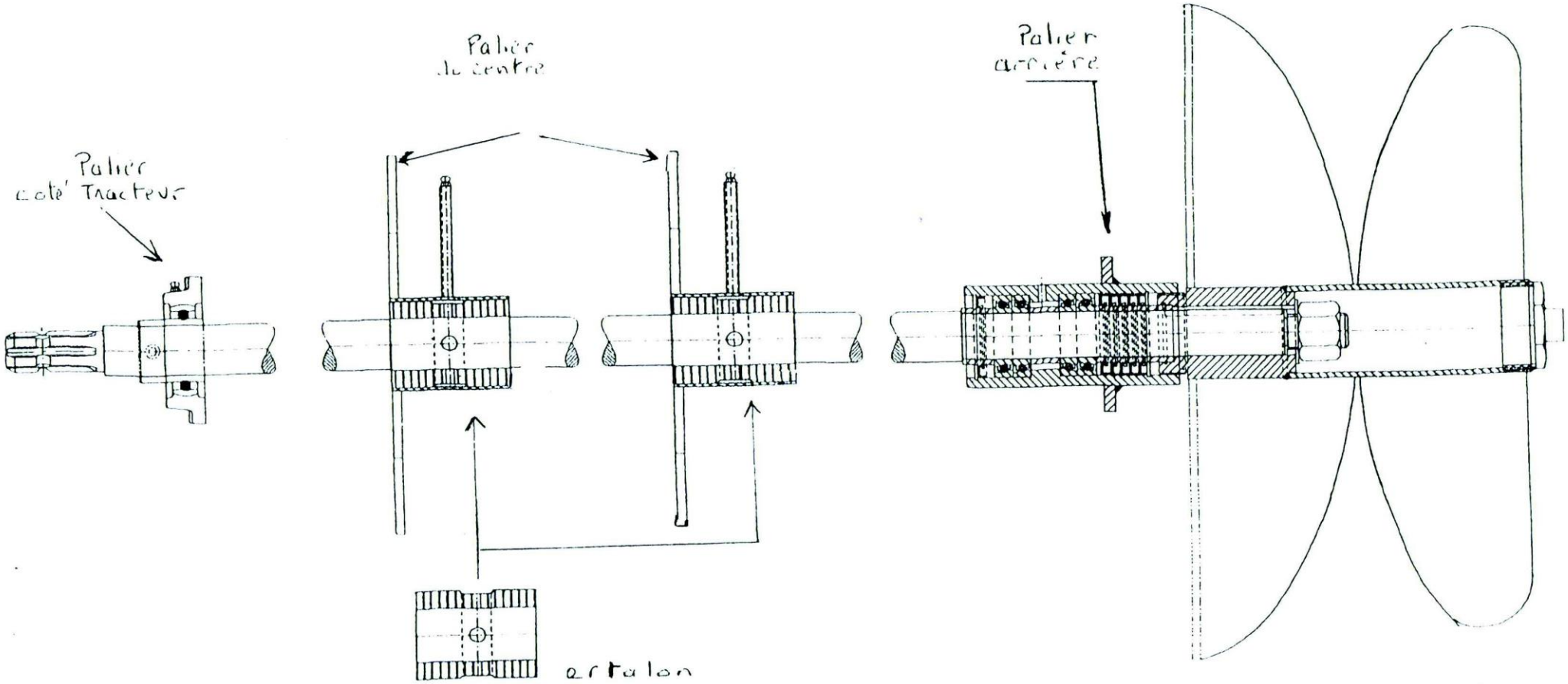

AGRINAT SA
Route de Bouillon, ZI de Baillamont
B-5555 Bièvre - TVA BE 426.393.588
TEL : (0)61 51 13 42 FAX : (0)61 51 13.45

le 28/10/2011